# TW-R50-B128
# Znacznik HF

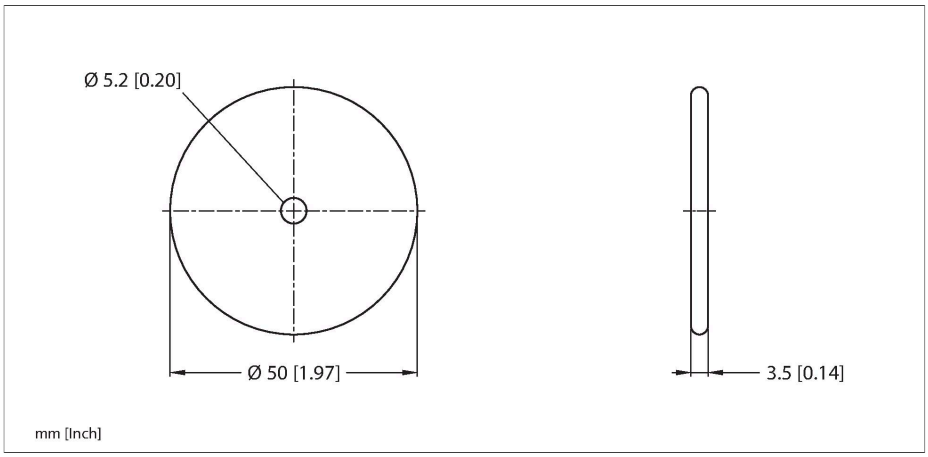

## Dane techniczne

| Typ | TW-R50-B128 |
|---|---|
| Nr kat. | 6900504 |
| Uwaga dotycząca produktu | Nie nadaje się do montażu bezpośredniego na powierzchni metalowej |
| Dane transferu | indukcyjność połączenia |
| Technologia | HF RFID |
| Częstotliwość pracy | 13.56 MHz |
| Typ pamięci | EEPROM |
| Chip | NXP I-Code SLI-X |
| Rozmiar pamięci | 128 Bajt |
| Pamięć | odczyt/zapis |
| Pamięć dostępna | 112 Bajt |
| Liczba operacji odczytu | bez ograniczeń |
| Liczba operacji zapisu | $10^5$ |
| Typowy czas odczytu | 2 ms/bajt |
| Typowy czas zapisu | 3 ms/bajt |
| Komunikacja radiowa i standard protokołu | ISO 15693<br>NFC Typ 5 |
| Minimum distance to metal | 10 mm |
| Temperatura podczas dostępu do odczytu/zapisu | -40…+85 °C |
| Temperatura poza zakresem wykrywania | -45…+85 °C |
| | 140 °C, 1 × 100 h |
| Wykonanie | Twarda zawieszka, R50 |
| Średnica | 50 mm +/- 0,5 mm |
| Średnica wewnętrzna | 5.2 mm +/- 0,3 mm |
| Wysokość obudowy | 3.5 mm +/- 0,5 mm |
| Materiał obudowy | Tworzywo sztuczne, PA6 |
| Materiał powierzchni aktywnej | tworzywo sztuczne, PA6, czarny |

## Cechy charakterystyczne

- Przed wdrożeniem znaczniki muszą przejść testy warunków skrajnych z uwzględnieniem temperatury procesu.
- Ten nośnik danych został poddany następującemu testowi warunków skrajnych:
  Cykliczne poddawanie działaniu skrajnych temperatur: Od 5 min przy -40 °C do 5 min przy 90 °C
  Liczba cykli: 100, czas zmiany: 30 sekund
  Ciągłe obciążenie: 140 °C przy 100 godz.
- Zakończony powodzeniem test nie jest jednoznaczny z potwierdzeniem przydatności do konkretnego zastosowania, ale służy jedynie jako dowód podstawowej zdatności.
- Pamięć EEPROM o rozmiarze 128 bajty
- Nie nadaje się do montażu bezpośredniego na powierzchni metalowej

## Zasada działania

Urządzenia odczytująco-zapisujące HF o częstotliwości pracy 13,56 MHz tworzą strefę transmisji, której wielkość (0…500 mm) zależy od używanej głowicy odczytująco-zapisującej i znacznika.
Wymienione tutaj odległości zapisu/odczytu reprezentują standardowe wartości zmierzone w warunkach laboratoryjnych bez uwzględnienia wpływu otaczających materiałów.
Odległości zapisu/odczytu znaczników przeznaczonych do montażu w/na metalu zostały określone w/na metalu.
Osiągane rzeczywiste wartości mogą się różnić nawet do 30% ze względu na tolerancję komponentów, warunki montażowe, warunki otoczenia i jakość materiałów (szczególnie podczas montażu w metalu).
Dlatego niezbędny jest test aplikacji w rzeczywistych warunkach (szczególnie z wykonaniem zapisu/odczytu „w locie")!

TW-R50-B128| 29-07-2024 11-58 | Zastrzegamy sobie prawo do zmian technicznych

## Dane techniczne

| | |
|---|---|
| Stopień ochrony | IP69K |
| Packaging unit | 1 |

TW-R50-B128| 29-07-2024 11-58 | Zastrzegamy sobie prawo do zmian technicznych