安装附件
保护框架
MF-CK40-3S

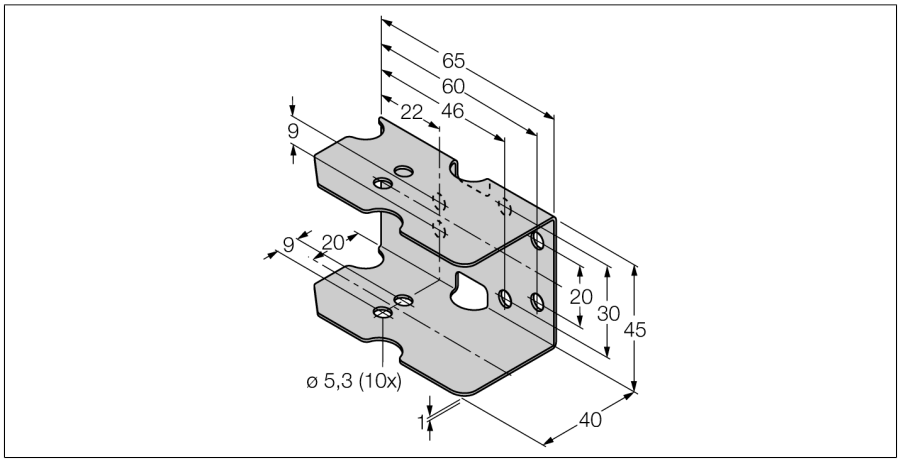

- 保护框架(U型)

一般描述

该传感器解决方案包括电感式传感器，磁感应传感器，电容式传感器，光电传感器，超声波传感器以及压力和流量控制传感器。

型号	MF-CK40-3S
货号	6900483

设计	方型传感器附件, CK40
尺寸	65 x 45 x 1 mm
外壳材料	金属, 1.4301 (AISI 304)

Edition • 2025-02-28T18:32:44+01:00